Компания "Энергоучет"
195197, г. Санкт-Петербург, ул. Жукова, д.19
Тел./факс: (812) 334-0302
E-mail: sale@zaoenergo.spb.ru
www.zaoenergo.spb.ru

Однофазный многотарифный электронный СЧЕТЧИК ЭЛЕКТРОЭНЕРГИИ

ЭУ20-31
ЭУ20-32

Счётчик электрической энергии ЭУ 20-31(32) предназначен для измерения и учёта активной энергии в однофазных цепях переменного тока, в том числе дифференцированного по времени суток, нерабочим дням и сезонам года.
Счётчик может быть использован в системе АСКУЭ в качестве первичного средства учёта для получения информации об электропотреблении с помощью телеметрических интерфейсов связи и RS-232, RS-485, PLC.

Соответствует ГОСТ Р 52320 - 2005, ГОСТ Р 52322 - 2005
Зарегистрирован в Государственном реестре средств измерений под №28654-09. Сертификат об утверждении типа RU.C.34.001A №38805.

ДОСТОИНСТВА:

- Счетчик сохраняет метрологические характеристики при искажении синусоиды и наличии постоянной составляющей в сигнале.
- 12 — Счетчик сохраняет значения энергии, потребленной по тарифам, на первое число каждого из 12 предшествующих месяцев.Данные гарантированно сохраняются в энергонезависимой памяти в течение всего срока службы счетчика.
- Традиционная форма корпуса, габаритные и установочные размеры не требуют изменения конструкции квартирных и этажных щитов и позволяет быструю замену устаревших счётчиков.
- Счётчик имеет световую индикацию работы.
- Счётчик учитывает электроэнергию при любом направлении тока. Ошибка в фазировке при подключении не влияет на достоверность учета.
- Учёт и отображение на индикаторе количества электроэнергии израсходованной с превышением установленной мощности.
- 440 — Сохранение точности измерений во всем диапазоне рабочих температур, при провалах и перегрузках в сети от 100В до 280В и перегрузках по току до 80А. Выдерживает длительную перегрузку напряжением до 440 В.
- T / T+ — Возможность введения социального тарифа для расчётов за электроэнергию, не превышающую установленную мощность. При превышении лимита мощности нагрузки потребляемая электроэнергия регистрируется по отдельному (штрафному) тарифу и отображается на индикаторе. Это обеспечивает учет энергии по двум тарифам в зависимости от установленной мощности нагрузки (например: в пределах социальной нормы или выше ее).

ОСНОВНЫЕ ТЕХНИЧЕСКИЕ ХАРАКТЕРИСТИКИ:

Количество тарифов	4
Количество тарифных зон суток	8
Класс точности	1.0
Номинальное напряжение, В	220
Рабочий диапазон напряжений, В	От 100 до 280
Базовый ток, А	5
Интерфейс связи	RS-232; RS-485; PLC
Максимальный ток, А	40,50,60
Порог чувствительности, Вт	2,75
Рабочий диапазон температур, °С	-40…+60
Габаритные размеры, мм	212x135x111
Масса, кг	0,430 (ЭУ20-31) 0,400 (ЭУ20-32)
Межповерочный интервал	16 лет
Гарантийный срок эксплуатации	4 года
Срок службы	Не менее 32 лет

Компания "Энергоучет"
195197, г. Санкт-Петербург, ул. Жукова, д.19
Тел./факс: (812) 334-0302
E-mail: sale@zaoenergo.spb.ru
www.zaoenergo.spb.ru

ГАБАРИТНЫЕ И УСТАНОВОЧНЫЕ РАЗМЕРЫ

СЧЕТЧИКА ЭУ20-31(32)

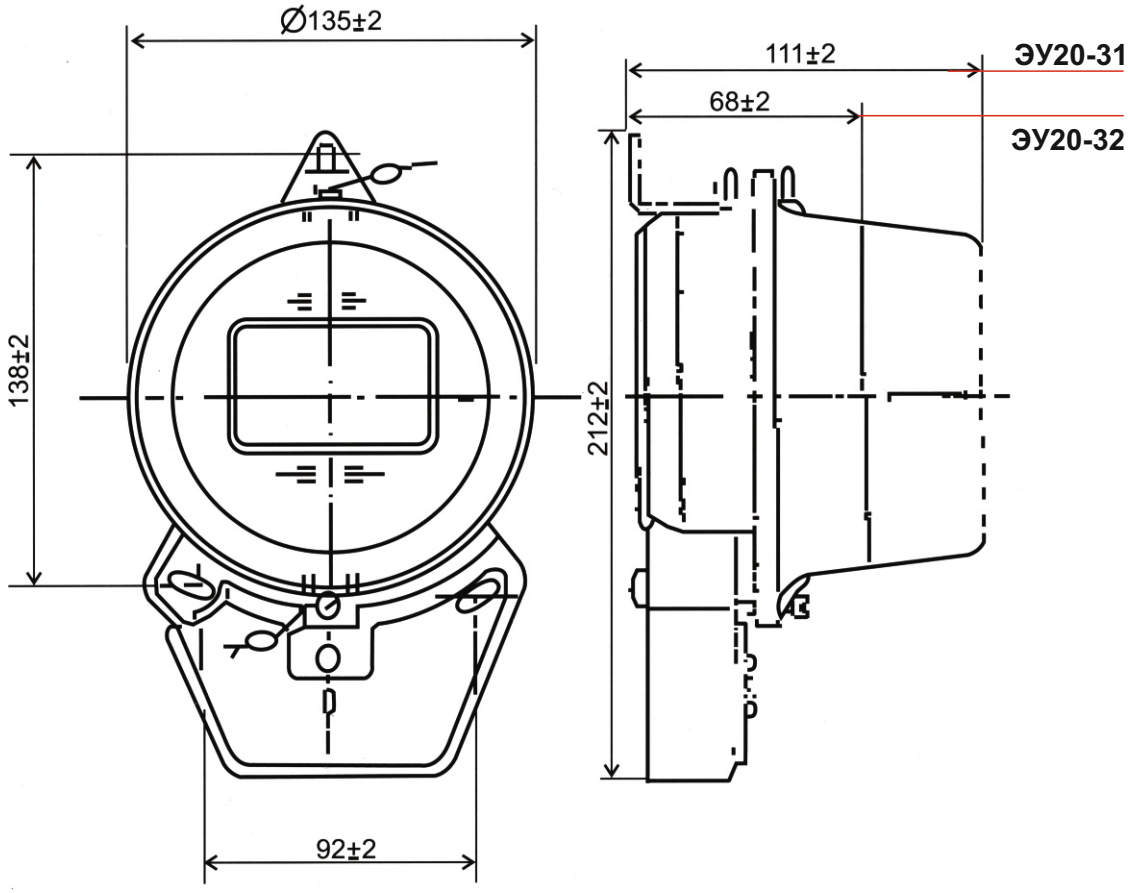
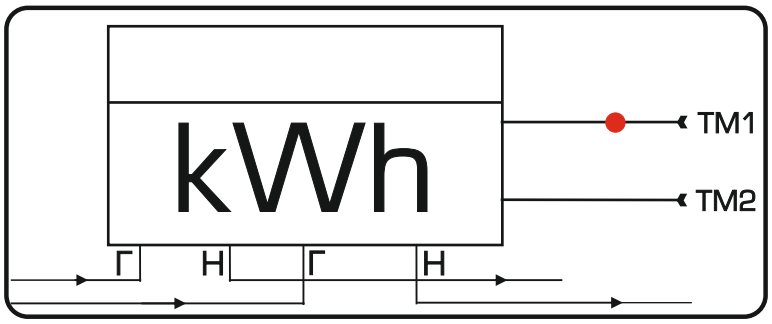
СХЕМА ВКЛЮЧЕНИЯ СЧЕТЧИКА ЭУ20-31(32)